МІНІСТЕРСТВО ОСВІТИ І НАУКИ УКРАЇНИ
ПОЛІСЬКИЙ НАЦІОНАЛЬНИЙ УНІВЕРСИТЕТ

ЗАТВЕРДЖЕНО

Вчена рада Поліського
національного університету
(протокол № 9 від "25" травня 2022 р.)

Голова вченої ради
_____ Олег СКИДАН

Освітня програма вводиться у дію
з 01 вересня 2022 р.

ОСВІТНЬО-ПРОФЕСІЙНА ПРОГРАМА

ТУРИЗМ
TOURISM

першого (бакалаврського) рівня вищої освіти
за спеціальністю 242 «Туризм»
галузі знань 24 «Сфера обслуговування»

Кваліфікація: бакалавр з туризму

Житомир – 2022 р.

ЛИСТ-ПОГОДЖЕННЯ
освітньої програми

ВНЕСЕНО:

Кафедра економіки, підприємництва та туризму
протокол від "12" 01 2022 р. № 1

В.о. завідувача кафедри:
_____ Наталія ВАЛІНКЕВИЧ

ПРОЄКТНА ГРУПА

Гарант ОП (керівник проєктної групи)
_____ Наталія ВАЛІНКЕВИЧ

Члени проєктної групи
_____ Марія ПЛОТНІКОВА
_____ Світлана ТИЩЕНКО

ПОГОДЖЕНО:

Навчально-методична комісія факультет
протокол від "15" 02 2022 р. № 4

_____ Оксана ПРОКОПЧУК

Вчена рада факультету .
протокол від "16" 02 2022 р. № 4

_____ Олександр ОПАЛОВ

Навчально-науковий центр організації освітнього процесу

Керівник _____ Тетяна УСЮК

Навчально-науковий центр забезпечення якості освіти

Керівник _____ Наталія СТЕПАНЕНКО

ПЕРЕДМОВА

Освітня програма розроблена на основі Стандарту вищої освіти України зі спеціальності 242 «Туризм», затвердженого наказом Міністерства освіти і науки України від 04.10.2018 року №1068. ОПП спрямована на підготовку фахівців за першим (бакалаврським) рівнем вищої освіти та передбачає набуття здобувачами здатності комплексно розв'язувати складні професійні задачі та практичні проблеми у сфері туризму і рекреації як в процесі навчання, так і в процесі роботи, що передбачає застосування теорій і методів системи наук, які формують туризмознавство, і характеризуються комплексністю та невизначеністю умов.

Розроблена проєктною групою у складі:

Прізвище та ім'я	Науковий ступінь, шифр та назва наукової спеціальності	Вчене звання (за кафедрою)	Посада та назва підрозділу (за основним місцем роботи)
Керівник проєктної групи (гарант освітньої програми)			
Валінкевич Наталія Василівна	Доктор економічних наук, 08.00.04 – економіка і управління підприємствами	Професор кафедри економіки та підприємництва	В.о. завідувача кафедри економіки, підприємництва та туризму
Члени проєктної групи			
Плотнікова Марія Федорівна	Кандидат економічних наук, 08.00.04 – економіка і управління підприємствами	Доцент кафедри організації виробничих та інформаційних систем	Доцент кафедри економіки, підприємництва та туризму
Тищенко Світлана Володимирівна	Кандидат економічних наук, 08.00.04 – економіка і управління підприємствами	Доцент кафедри економічної теорії	Доцент кафедри економіки, підприємництва та туризму

Стейкхолдери, залучені до розробки освітньої програми:

Прізвище та ініціали	*Науковий ступінь (за наявності), посада та назва організації (за основним місцем роботи)*
Дехтяренко С. С.	директор туристичної агенції «Патріот», м. Житомир
Весельська Н. В.	керуюча рестораном «Прімавера» ТОВ «Рейкарц Хотел Менеджмент», м. Житомир
Шелестюк А. М.	директор громадської організації «Житомирська туристична асоціація», м. Житомир
Величко І. А.	Уповноважений представник Спілки сільського зеленого туризму України в Житомирській області, директор культурно-мистецького центру «Поліська хата»
Івченко А. М.	голова обласної мистецько-культурної спілки народних майстрів «Мистецьке Полісся», м. Житомир
Бурутіна І. Г.	Директор туристичної агенції «Мер-Ха-Ба», м. Житомир
Євтушенко Ф. В.	власник приватного музейного комплексу «Ремісничий двір», м. Житомир
Дячук І. Д.	директор музею космонавтики імені С.П. Корольова, м. Житомир
Волощук Д. М.	здобувач першого бакалаврського рівня вищої освіти спеціальності 242 «Туризм» за освітньо-професійною програмою Туризм
Горєва М.О.	здобувач першого бакалаврського рівня вищої освіти спеціальності 242 «Туризм» за освітньо-професійною програмою Туризм

Стейкхолдери, залучені до розробки освітньої програми:

Прізвище та ініціали	*Науковий ступінь (за наявності), посада та назва організації (за основним місцем роботи)*
Дехтяренко С. С.	директор туристичної агенції «Патріот», м. Житомир
Весельська Н. В.	керуюча рестораном «Прімавера» ТОВ «Рейкарц Хотел Менеджмент», м. Житомир
Шелестюк А. М.	директор громадської організації «Житомирська туристична асоціація», м. Житомир
Величко І. А.	Уповноважений представник Спілки сільського зеленого туризму України в Житомирській області, директор культурно-мистецького центру «Поліська хата»
Івченко А. М.	голова обласної мистецько-культурної спілки народних майстрів «Мистецьке Полісся», м. Житомир
Бурутіна І. Г.	Директор туристичної агенції «Мер-Ха-Ба», м. Житомир
Євтушенко Ф. В.	власник приватного музейного комплексу «Ремісничий двір», м. Житомир
Дячук І. Д.	директор музею космонавтики імені С.П. Корольова, м. Житомир
Волощук Д. М.	здобувач першого бакалаврського рівня вищої освіти спеціальності 242 «Туризм» за освітньо-професійною програмою Туризм
Горєва М.О.	здобувач першого бакалаврського рівня вищої освіти спеціальності 242 «Туризм» за освітньо-професійною програмою Туризм

II. ЗАГАЛЬНА ХАРАКТЕРИСТИКА

1.1. Загальна інформація	
Повна назва закладу вищої освіти	Поліський національний університет
Повна назва структурного підрозділу	Кафедра економіки, підприємництва та туризму
Офіційна назва освітньої програми	Туризм
Ступінь вищої освіти	Бакалавр
Галузь знань	24 Сфера обслуговування
Спеціальність	242 Туризм
Назва кваліфікації	Бакалавр з туризму
Наявність акредитації	умовна
Цикл/рівень вищої освіти	Перший (бакалаврський) рівень, НРК України – 6 рівень, EQF-LLL – 6 рівень, FQ-EHEA – перший цикл
Обсяг освітньої програми, термін навчання, передумови	Умови вступу визначаються «Правилами прийому для здобуття вищої освіти до Поліського національного університету». На базі повної загальної середньої освіти 240 кредитів ЄКТС, 3 роки 10 місяців
Термін дії освітньої програми	До планового оновлення
Мова (-и)	Українська
1.2. Мета освітньої програми	
Освітньо-професійна програма розроблена відповідно до місії та стратегії розвитку ЗВО та націлена на здобуття студентами поглиблених теоретичних та практичних знань, умінь та навичок у сфері обслуговування, що дасть можливість ефективно виконувати завдання інноваційного характеру в професійній туристичній діяльності.	
1.3. Характеристика освітньої програми	
Предмета область освітньої програми	***Об'єкт вивчення:*** - туризм як суспільний феномен, складна еколого-економічна система, яка охоплює екологічні, географічні, соціокультурні, економічні, організаційно-правові аспекти, процеси і явища, пов'язані з комфортним та безпечним подорожуванням, у тому числі на природоохоронних територіях; - туризм як сфера професійної діяльності, яка передбачає формування, просування, реалізацію та організацію споживання туристичного продукту, послуг суб'єктів

	туристичної діяльності з організації комплексного туристичного обслуговування в індустрії туризму та екологічного туризму. ***Ціль навчання:*** формування загальних та фахових компетентностей для успішного здійснення професійної діяльності у сфері рекреації і туризму, а також екологічного туризму в контексті раціонального та збалансованого природокористування. ***Методи, методики та технології:*** загальнонаукові та спеціальні методи: екологічних досліджень, економічні, соціологічні, психологічні, інформаційні, методики туристичного обслуговування (технологічно-виробничі, інтерактивні, сервісні), застосування яких дозволяє вирішувати практичні завдання з організації, ефективного функціонування та розвитку сфери обслуговування. ***Інструменти та обладнання:*** інформаційно-комунікаційні системи та технології, дотримання безпеки в туризмі та туристичної діяльності суб'єктів туристичного ринку, спеціалізовані прикладні ліцензовані програми, карти, атласи, спортивне спорядження.
Орієнтація освітньої програми	Освітньо-професійна, спрямована на формування загальних та фахових компетентностей необхідних для успішного здійснення професійної діяльності у сфері рекреації та туризму.
Основний фокус програми	Освіта у сфері туризму з орієнтацією на світоглядно-екологічну складову як елемент ноосферного підходу у формуванні стратегії сталого розвитку країни. ***Ключові слова***: туризм, міжкультурна комунікація, екологічний туризм, міжнародний туризм, рекреаційно-туристичні ресурси, ринок туристичних послуг, туроперейтинг, сфера обслуговування, туристичний продукт, рекреація.
Унікальність освітньої програми	Програма розкриває перспективи практичного опанування навичок туристичної діяльності, визначає орієнтири сучасного розвитку сфери обслуговування екологічного вектору

	туристичної галузі.
1.4. Придатність випускників до працевлаштування та подальшого навчання	
Придатність до працевлаштування	2481.2 Туризмознавець 2481.2 Екскурсознавець 2213.2 Фахівець з рекреації 2483.2 Фахівець із санаторно-курортної справи 2481.1 Молодший науковий співробітник (туризмологія, екскурсознавство) 2483.1 Молодший науковий співробітник (рекреалогія) 3414 Фахівець з туристичного обслуговування 3414 Організатор подорожей (екскурсій) 3414 Організатор туристичної і готельної діяльності 3414 Екскурсовод 3414 Фахівець із організації дозвілля 3414 Фахівець з розвитку сільського туризму 3414 Фахівець з туристичного обслуговування 3414 Фахівець із туристичної безпеки 3414 Фахівець із конференц-сервісу 3414 Фахівець із спеціалізованого обслуговування 4221 Агент з туризму
Академічні права випускників	Можливість навчання за програмою другого (магістерського) рівня вищої освіти, участь у програмах академічної мобільності. Набуття додаткових кваліфікацій в системі післядипломної освіти.
1.5. Викладання та оцінювання	
Викладання та навчання	Студенто-центроване навчання, технологія проблемного і диференційованого навчання, технологія інтенсифікації та індивідуалізації навчання, технологія програмованого навчання, технологія розвивального навчання, кредитно-трансферна система організації навчання, електронне навчання в системі Moodle, самонавчання, навчання на основі досліджень. Викладання проводиться у вигляді: лекції, мультимедійної лекції, інтерактивної лекції, семінарів, практичних занять, лабораторних робіт, модерації, ситуаційного навчання (кейс-методики), самостійного навчання на

	основі підручників та конспектів, консультації з викладачами, підготовка кваліфікаційної роботи.
1.6. Програмні компетентності	
Оцінювання	Види контролю: поточний, підсумковий. Усні та письмові екзамени, тестування, презентації, звіти з виробничої практики, контрольні роботи, курсові роботи, атестація (комплексний кваліфікаційний екзамен, публічний захист кваліфікаційної роботи). Успішність здобувачів оцінюється за національною шкалою.
1.6. Програмні результати	
Інтегральна компетентність	Здатність комплексно розв'язувати складні професійні задачі та практичні проблеми у сфері туризму і рекреації як в процес навчання, так і в процесі роботи, що передбачає застосування теорій і методів системи екологічної науки (пізнання, нового гуманізму, етики) в контексті збалансованого природокористування.
Загальні компетентності (ЗК)	ЗК01. Здатність реалізувати свої права і обов'язки як члена суспільства, усвідомлювати цінності громадянського (вільного демократичного) суспільства та необхідність його сталого розвитку, верховенства права, прав і свобод людини і громадянина в Україні ЗК02. Здатність зберігати та примножувати моральні, культурні, наукові цінності і досягнення суспільства на основі розуміння історії та закономірностей розвитку предметної області, її місця у загальній системі знань про природу і суспільство та у розвитку суспільства, техніки і технологій, використовувати різні види та форми рухової активності для активного відпочинку та ведення здорового способу життя ЗК03. Здатність діяти соціально відповідально та свідомо ЗК04. Здатність до критичного мислення, аналізу і синтезу ЗК05. Прагнення до збереження навколишнього середовища ЗК06. Здатність до пошуку, оброблення та аналізу інформації з різних джерел

	ЗК07. Здатність працювати в міжнародному контексті ЗК08. Навички використання інформаційних та комунікаційних технологій ЗК09. Вміння виявляти, ставити і вирішувати проблеми ЗК10. Здатність спілкуватися державною мовою як усно, так і письмово ЗК11 Здатність спілкуватися іноземною мовою ЗК12. Навички міжособистісної взаємодії ЗК13. Здатність планувати та управляти часом ЗК14. Здатність працювати в команді та автономно
Спеціальні компетентності (СК)	СК01. Знання та розуміння предметної області та розуміння специфіки професійної діяльності СК02. Здатність застосовувати знання у практичних ситуаціях СК03. Здатність аналізувати рекреаційно-туристичний потенціал територій СК04. Здатність аналізувати діяльність суб'єктів індустрії туризму на всіх рівнях управління СК05. Розуміння сучасних тенденцій і регіональних пріоритетів розвитку туризму в цілому та окремих його форм і видів СК06. Розуміння процесів організації туристичних подорожей і комплексного туристичного обслуговування (готельного, ресторанного, транспортного, екскурсійного, рекреаційного) СК07. Здатність розробляти, просувати, реалізовувати та організовувати споживання туристичного продукту СК08. Розуміння принципів, процесів і технологій організації роботи суб'єкта туристичної індустрії та її підсистем СК09. Здатність забезпечувати безпеку туристів у звичайних та складних форс-мажорних обставинах СК10. Здатність здійснювати моніторинг, інтерпретувати, аналізувати та систематизувати туристичну інформацію, уміння презентувати туристичний

	інформаційний матеріал СК11. Здатність використовувати в роботі туристичних підприємств інформаційні технології та офісну техніку СК12. Здатність визначати індивідуальні туристичні потреби, використовувати сучасні технології обслуговування туристів та вести претензійну роботу СК13. Здатність до співпраці з діловими партнерами і клієнтами, уміння забезпечувати з ними ефективні комунікації СК14. Здатність працювати у міжнародному середовищі на основі позитивного ставлення до несхожості до інших культур, поваги до різноманітності та мультикультурності, розуміння місцевих і професійних традицій інших країн, розпізнавання міжкультурних проблем у професійній практиці СК15. Здатність діяти у правовому полі, керуватися нормами законодавства СК16. Здатність працювати з документацією та здійснювати розрахункові операції суб'єктом туристичного бізнесу

1.7. Програмні результати навчання (ПРН)

РН01. Знати, розуміти і вміти використовувати на практиці основні положення туристичного законодавства, національних і міжнародних стандартів з обслуговування туристів.

РН02. Знати, розуміти і вміти використовувати на практиці базові поняття з теорії туризму, організації туристичного процесу та туристичної діяльності суб'єктів ринку туристичних послуг, а також світоглядних та суміжних наук.

РН03. Знати і розуміти основні форми і види туризму, їх поділ.

РН04. Пояснювати особливості організації рекреаційно-туристичного простору.

РН05. Аналізувати рекреаційно-туристичний потенціал території.

РН06. Застосовувати у практичній діяльності принципи і методи організації та технології обслуговування туристів.

РН07. Розробляти, просувати та реалізовувати туристичний продукт.

РН08. Ідентифікувати туристичну документацію та вміти правильно нею користуватися.

РН09. Організовувати процес обслуговування споживачів туристичних послуг на основі використання сучасних інформаційних, комунікаційних і сервісних технологій та дотримання стандартів якості і норм безпеки.

РН10. Розуміти принципи, процеси і технології організації роботи суб'єкта туристичного бізнесу та окремих його підсистем (адміністративно-управлінська, соціально-психологічна, економічна, техніко-технологічна).

РН11. Володіти державною та іноземною (ними) мовою (мовами), на рівні, достатньому для здійснення професійної діяльності. РН12. Застосовувати навички продуктивного спілкування зі споживачами туристичних послуг. РН13. Встановлювати зв'язки з експертами туристичної та інших галузей. РН14. Проявляти повагу до індивідуального і культурного різноманіття. РН15. Проявляти толерантність до альтернативних принципів та методів виконання професійних завдань. РН16. Діяти у відповідності з принципами соціальної відповідальності та громадянської свідомості. РН17. Управляти своїм навчанням з метою самореалізації в професійній туристичній сфері. РН18. Адекватно оцінювати свої знання і застосовувати їх в різних професійних ситуаціях. РН19. Аргументовано відстоювати свої погляди у розв'язанні професійних завдань. РН20. Виявляти проблемні ситуації і пропонувати шляхи їх розв'язання. РН21.Приймати обґрунтовані рішення та нести відповідальність за результати своєї професійної діяльності. РН22. Професійно виконувати завдання в невизначених та екстремальних ситуаціях. РН23*. Організовувати обслуговування (в т. ч. дозвілля) споживачів туристичних послуг екологічного туризму. РН24*. Розробляти, просувати та реалізовувати спеціалізований (екологічний) туристичний продукт. РН25*. Розв'язувати складні спеціалізовані задачі та вирішувати практичні проблеми у галузі екологічного зеленого туризму на основі системного підходу та з врахуванням комплексності та невизначеності умов. РН26*. Розробляти та формувати екологічний стиль мислення і екологічну культуру на основі краєзнавчого підходу.	
1.8. Академічна мобільність	
Національна академічна мобільність	Індивідуальні угоди про академічну мобільність для навчання в університетах та наукових установах України. Можливість здобуття додаткових освітніх компетентностей за рахунок неформальної освіти. Можливість одночасного навчання на іншій спеціальності. Індивідуальна кредитна мобільність здобувачів вищої освіти реалізується у відповідності до договорів про співпрацю з Київським національним університетом імені Тараса Шевченка, Харківською державною академією культури, Черкаським національним університетом імені Богдана Хмельницького, Сумським державним

	університетом.
Міжнародна академічна мобільність	Індивідуальні угоди про академічну мобільність для навчання та проведення досліджень в міжнародних університетах та наукових установах. Подвійне дипломування, міжнародні проєкти, які передбачають навчання студентів. Закордонні ЗВО, з якими укладені договори та налагоджена співпраця: Академія Ігнатіанум у Кракові (Польща), Університет туризму та екології (Суха Бескідска, Польща), Фундація «Інститут Міжнародного Академічного та Наукового Співробітництва» (Польща), Поморська академія в Слупську (Польща), Куявська вища школа у Влоцлавеку (Польща), Литовський сільськогосподарський університет (Литва), Клайпедський університет (Литва), Господарська академія ім. Д. А. Ценова (Болгарія, м. Свіштов).

1.9. Обсяг кредитів ECTS, необхідний для здобуття відповідного ступеня вищої освіти

На базі повної загальної середньої освіти становить 240 кредитів ЄКТС, на основі ступеня «фаховий молодший бакалавр», «молодший бакалавр» (освітньо-кваліфікаційного рівня «молодший спеціаліст») заклад вищої освіти має право визнати та перезарахувати не більше ніж 60 кредитів ЄКТС, отриманих в межах попередньої освітньої програми підготовки «фаховий молодший бакалавр», молодшого бакалавра («молодший спеціаліст»); прийом на основі ступенів «молодший бакалавр», «фаховий молодший бакалавр» або освітньо-кваліфікаційного рівня «молодший спеціаліст» здійснюється за результатами зовнішнього незалежного оцінювання в порядку, визначеному законодавством.

Практика має складати не менше 4 кредитів ЄКТС. Мінімум 50% обсягу освітньої програми має бути спрямовано на забезпечення загальних та спеціальних (фахових) компетентностей за спеціальністю, визначених стандартом вищої освіти.

ПЕРЕЛІК КОМПОНЕНТ ОСВІТНЬОЇ ПРОГРАМИ ТА ЇХ ЛОГІЧНА ПОСЛІДОВНІСТЬ

1.10. Перелік компонент освітньої програми

Код компоненти	Компоненти освітньої програми	Кількість кредитів ЄКТС	Форма підсумкового контролю
1	2	3	4
ОБОВ'ЯЗКОВІ КОМПОНЕНТИ ОСВІТНЬОЇ ПРОГРАМИ			
Цикл загальної підготовки			
ОК 1	Історія та культура України	4	Екзамен
ОК 2	Інформаційні системи та технології в туризмі	4	Залік
ОК 3	Ділова іноземна мова	8	Залік /Екзамен
ОК 4	Іноземна мова за професійним спрямуванням	6	Залік / Екзамен
ОК 5	Ділова українська мова	4	Залік
ОК 6	Туризмознавство	6	Екзамен
ОК 7	Психологія	4	Залік
ОК 8	Економічна теорія	4	Екзамен
ОК 9	Філософія	4	Екзамен
ОК 10	Безпека життєдіяльності та страхування в туризмі	5	Екзамен
ОК 11	Фізичне виховання	4	Залік
Цикл професійної підготовки			
ОК 12	Ринок туристичних послуг	5	Екзамен
ОК 13	Географія туризму	5	Екзамен
ОК 14	Туристичне краєзнавство	5	Екзамен
ОК 15	Рекреаційні комплекси світу	5	Екзамен
ОК 16	Правове регулювання туристичної діяльності	4	Екзамен
ОК 17	Екологічний туризм	7	Екзамен
ОК 18	Організація туристичних подорожей	7	Екзамен
ОК 19	Менеджмент туризму	4	Екзамен
ОК 20	Економіка туристичного підприємства	6	Екзамен
ОК 21	Організація екскурсійної діяльності	6	Екзамен
ОК 22	Ділові переговори та етикет в туризмі	4	Залік
ОК 23	ГІС та технології в туризмі	4	Екзамен
ОК 24	Туроперейтинг	5	Екзамен
ОК 25	Системи резервування в туризмі	5	Екзамен
ОК 26	Управління туристичними дестинаціями	4	Залік
ОК 27	Організація ресторанної справи	6	Екзамен

ОК 28	Маркетинг туризму	4	Екзамен
ОК 29	Організація готельної справи	6	Екзамен
ОК 30	Стандартизація, сертифікація в туристичній діяльності	6	Екзамен
ОК 31	Логістика в туризмі	5	Екзамен
ОК 32	Екологічна свідомість та відповідальність в туризмі	6	Екзамен
Практична підготовка			
Навчальна практика			
НП 1	Вступ до фаху	3	Диференційований залік
НП 2	Екотуризм (з виїздом)	4	Диференційований залік
Виробничі практики			
ВП 1	Виробнича практика	4	Захист звіту
ВП 2	Переддипломна практика	3	Захист звіту
Атестація			
АЕ 1	Атестаційний екзамен	1	Екзамен
КР 1	Підготовка і захист кваліфікаційної роботи	5	Публічний захист
Загальний обсяг обов'язкових компонент		**180**	
ВИБІРКОВІ КОМПОНЕНТИ			
ВК1	Вибіркова дисципліна 1	5	Залік
ВК2	Вибіркова дисципліна 2	4	Залік
ВК3	Вибіркова дисципліна 3	5	Залік
ВК4	Вибіркова дисципліна 4	4	Залік
ВК5	Вибіркова дисципліна 5	5	Залік
ВК6	Вибіркова дисципліна 6	4	Залік
ВК7	Вибіркова дисципліна 7	5	Залік
ВК8	Вибіркова дисципліна 8	4	Залік
ВК9	Вибіркова дисципліна 9	5	Залік
ВК10	Вибіркова дисципліна 10	4	Залік
ВК11	Вибіркова дисципліна 11	5	Залік
ВК12	Вибіркова дисципліна 12	5	Залік
ВК13	Вибіркова дисципліна 13	5	Залік
Загальний обсяг вибіркових компонент		**60**	
ЗАГАЛЬНИЙ ОБСЯГ ОСВІТНЬОЇ ПРОГРАМИ		**240**	

1.11. Структурно-логічна схема послідовності вивчення компонент освітньої програми

Номер з/п	Назва дисципліни	Кількість кредитів ЄКТС	Заг. обсяг год.	Форма підсумкового контролю
	1-й семестр			
1.1	Історія та культура України	5	150	Екзамен
1.2	Ділова іноземна мова	2	60	Залік
1.3	Ділова українська мова	4	120	Залік
1.4	Туризмознавство	7	210	Екзамен
1.5	Філософія	4	120	Екзамен
1.6	Економічна теорія	6	180	Екзамен
1.7	Фізичне виховання	2	60	Залік
	Всього у 1-му семестрі	***30***	***900***	
	2-й семестр			
2.1	Ділова іноземна мова	2	60	Екзамен
2.2	Інформаційні системи та технології в туризмі	4	120	Залік
2.3	Фізичне виховання	2	60	Залік
2.4	Географія туризму	5	150	Екзамен
2.5	Туристичне краєзнавство	5	150	Екзамен
2.6	Рекреаційні комплекси світу	5	150	Екзамен
2.7	Правове регулювання туристичної діяльності	4	120	Залік
2.8	Навчальна практика «Вступ до фаху»	3	90	Диферен-ційований залік
	Всього у 2-му семестрі	***30***	***900***	
	3-й семестр			
3.1	Ділова іноземна мова	2	60	Залік
3.2	Менеджмент туризму	4	120	Екзамен
3.3	Організація туристичних подорожей	6	180	Екзамен
3.4	Екологічний туризм	6	180	Екзамен
3.5	Економіка туристичного підприємства	4	120	Екзамен
3.6	Ділові переговори та етикет в туризмі	4	120	Залік
3.7	Психологія	4	120	Залік
	Всього у 3-му семестрі	***30***	***900***	
	4-й семестр			
4.1	Ділова іноземна мова	2	60	Екзамен
4.2	Організація екскурсійної діяльності	6	180	Екзамен
4.3	ГІС та технології в туризмі	4	120	Екзамен
4.4	Вибіркова дисципліна*	4	120	Залік
4.5	Вибіркова дисципліна*	5	150	Залік
4.6	Вибіркова дисципліна*	5	150	Залік
4.7	Навчальна практика «Екотуризм (з виїздом)»	4	120	Диферен-ційований залік
	Всього у 4-му семестрі	***30***	***900***	
	5-й семестр			
5.1	Іноземна мова за професійним спрямуванням	2	60	Залік
5.2	Організація ресторанної справи	6	180	Екзамен
5.3	Ринок туристичних послуг	5	150	Екзамен
5.4	Управління туристичними дестинаціями	4	120	Залік
5.5	Туроперейтинг	5	150	Екзамен

5.6	Маркетинг туризму	4	120	Екзамен
5.7	Вибіркова дисципліна*	4	120	Залік
	Всього у 5-му семестрі	***30***	***900***	
	6-й семестр			
6.1	Іноземна мова за професійним спрямуванням	2	60	Екзамен
6.2	Організація готельної справи Тищенко	6	180	Екзамен
6.3	Організація готельної справи			Курсова робота
6.4	Вибіркова дисципліна*	5	150	Залік
6.5	Вибіркова дисципліна*	5	150	Залік
6.6	Вибіркова дисципліна*	4	120	Залік
6.7	Вибіркова дисципліна*	4	120	Залік
6.8	Виробнича практика	4	120	Захист звіту
	Всього у 6-му семестрі	***30***	***900***	
	7-й семестр			
7.1	Іноземна мова за професійним спрямуванням	1	30	Залік
7.2	Безпека життєдіяльності та страхування в туризмі Тищенко	5	150	Екзамен
7.3	Екологічна свідомість та відповідальність в туризмі	6	180	Екзамен
7.4	Стандартизація, сертифікація в туристичній діяльності	5	150	Екзамен
7.5	Система резервування в туризмі	5	150	Екзамен
7.6	Вибіркова дисципліна*	5	150	Залік
7.7	Переддипломна практика	3	90	Захист звіту
	Всього у 7-му семестрі	***30***	***900***	
	8-й семестр			
8.1	Іноземна мова за професійним спрямуванням	1	30	Екзамен
8.2	Логістика в туризмі	5	150	Екзамен
8.3	Вибіркова дисципліна*	5	150	Залік
8.4	Вибіркова дисципліна*	5	150	Залік
8.5	Вибіркова дисципліна *	5	150	Залік
8.6	Вибіркова дисципліна*	4	120	Залік
8.7	Атестаційний екзамен	1	30	Екзамен
8.8	Кваліфікаційна робота (підготовка і захист)	4	120	Захист кваліфікаційної роботи
	Всього у 8-му семестрі	***30***	***900***	
Загальний обсяг освітньої програми		**240**	***7200***	

2.2. СТРУКТУРНО-ЛОГІЧНА СХЕМА ОСВІТНЬО-ПРОФЕСІЙНОЇ ПРОГРАМИ «ТУРИЗМ»

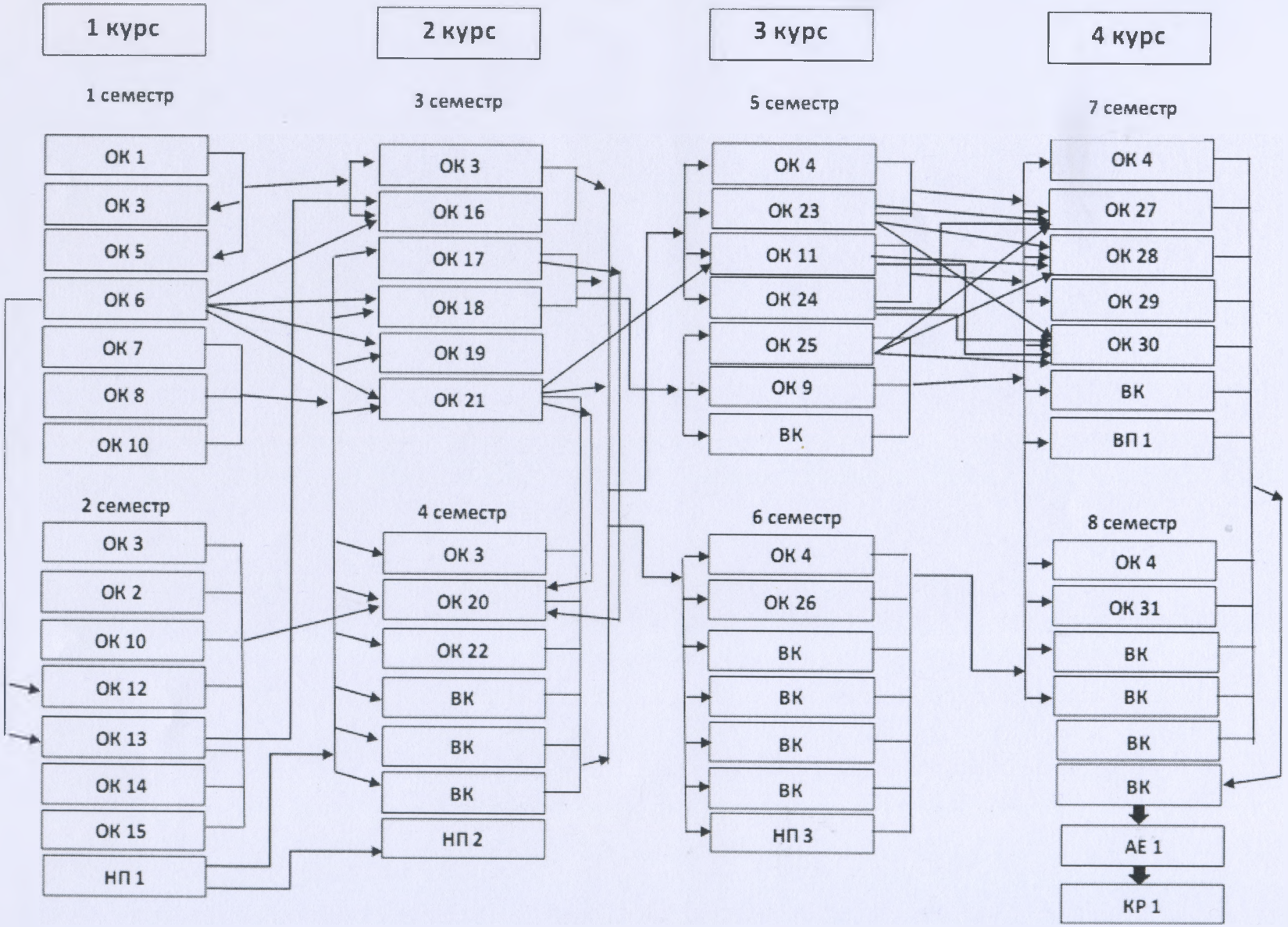

3. ФОРМИ АТЕСТАЦІЇ ЗДОБУВАЧІВ ВИЩОЇ ОСВІТИ

Форми атестації здобувачів вищої освіти	Атестація випускників освітньої програми спеціальності 242 «Туризм» здійснюється у формі публічного захисту кваліфікаційної роботи та атестаційного екзамену.
Вимоги до кваліфікаційної роботи	Кваліфікаційна робота повинна передбачати теоретичні та аналітичні узагальнення або розв'язання практичної задачі у сфері туризму, зокрема екологічного туризму і рекреації із застосуванням теорій та методів туризмознавства. У кваліфікаційній роботі не повинно бути академічного плагіату, фальсифікації та фабрикації. Кваліфікаційна робота має бути оприлюднена на офіційному веб-сайті університету, або у інституційному репозитарії університету.
Вимоги до атестаційного екзамену	Атестаційний екзамен має бути спрямований на перевірку досягнень результатів навчання, визначених стандартом та освітньою програмою.

4. ВИМОГИ ДО НАЯВНОСТІ СИСТЕМИ ВНУТРІШНЬОГО ЗАБЕЗПЕЧЕННЯ ЯКОСТІ ВИЩОЇ ОСВІТИ

Принципи та процедури забезпечення якості вищої освіти	***Принципи забезпечення якості вищої освіти:*** – відповідність національним та європейським стандартам якості вищої освіти; – автономність Університету, як відповідального за забезпечення якості освітньої діяльності та якості вищої освіти; – системність та процесний підхід до управління якістю освітнього процесу; – комплексність в управлінні процесом контролю якості освітньої діяльності та якості вищої освіти; – системність у здійсненні моніторингових процедур з якості; – безперервність підвищення якості вищої освіти. ***Процедури забезпечення якості вищої освіти:*** – здійснення моніторингу та періодичного перегляду освітньої програми; – щорічне оцінювання здобувачів вищої освіти, науково-педагогічних і педагогічних працівників та регулярне оприлюднення результатів таких оцінювань на офіційному веб-сайті Університету, на інформаційних стендах та в будь-який інший спосіб; – забезпечення підвищення кваліфікації педагогічних і науково-педагогічних працівників; – забезпечення наявності необхідних ресурсів для організації освітнього процесу, у тому числі самостійної роботи студентів, за освітньою програмою; – забезпечення наявності інформаційних систем для ефективного управління освітнім процесом; – забезпечення публічності інформації про освітню програму, ступінь вищої освіти та кваліфікацію; – забезпечення дотримання академічної доброчесності працівниками та здобувачами вищої освіти, у тому числі створення і забезпечення функціонування ефективної системи запобігання та виявлення академічного плагіату; – інші процедури та заходи.
Моніторинг та періодичний перегляд освітньої програми	Освітня програма має відповідати вимогам стандарту вищої освіти. Періодичний перегляд освітньої програми здійснюється за критеріями, які формулюються у результаті зворотного зв'язку із науково-педагогічними працівниками, студентами, випускниками, роботодавцями, а також внаслідок прогнозування розвитку галузі, потреб

	суспільства.
Щорічне оцінювання здобувачів вищої освіти	Система оцінювання здобувачів вищої освіти включає здійснення таких контрольних заходів: вхідного, поточного, модульного (рубіжного), підсумкового та відстроченого контролю.
Щорічне оцінювання науково-педагогічних працівників	Оцінювання науково-педагогічних працівників проводиться на підставі ключових показників, визначених з урахуванням їх посадових обов'язків (виконання навчальної, методичної, наукової, організаційної роботи та інших трудових обов'язків).
Підвищення кваліфікації педагогічних і науково-педагогічних працівників	Педагогічні і науково-педагогічні працівники підвищують кваліфікацію та проходять стажування в Україні або за кордоном не рідше одного разу на п'ять років. В Університеті реалізуються власні програми підвищення кваліфікації (семінари, тренінги, вебінари, «круглі столи» тощо). Працівникам, які пройшли стажування або підвищення кваліфікації, видається відповідний документ.
Наявність необхідних ресурсів для організації освітнього процесу	Ресурсами для організації освітнього процесу за освітньою програмою є: – стандарт вищої освіти; – індивідуальний навчальний план; – робочі програми навчальних дисциплін; – програми навчальної, виробничої та інших видів практик; – інші ресурси (підручники і навчальні посібники; інструктивно-методичні матеріали до семінарських, практичних і лабораторних занять; завдання для самостійної роботи тощо). Відповідно до Ліцензійних умов провадження освітньої діяльності дотримуються вимоги до кадрового, матеріально-технічного та інформаційного забезпечення освітньої діяльності.
Наявність інформаційних систем для ефективного управління освітнім процесом	Ефективному управлінню освітньою діяльністю сприяють: – Єдина державна електронна база з питань освіти; – пакет «Деканат», який включає модуль «Навчальний план», модуль «Навчальний процес» і модуль «Розклад»; – система дистанційного навчання на платформі Moodle для організації самостійної роботи студентів; – електронний архів; – кампусна комп'ютерна мережа, яка складається з 2 корпоративних мереж, що включають 7 локальних мереж і 36 точок бездротового доступу до мережі Інтернет; – інші інформаційні системи.
Забезпечення публічності інформації про	Публічність інформації про освітню програму, ступінь вищої освіти та кваліфікацію забезпечується шляхом: – оприлюднення інформації на офіційному веб-сайті

освітню програму, ступінь вищої освіти та кваліфікацію	Університету; – розміщення інформації на інформаційних стендах; – в інший спосіб відповідно до чинного законодавства.
Забезпечення дотримання академічної доброчесності	Процедури та заходи забезпечення дотримання академічної доброчесності: – розробка та введення в дію Положення про академічну доброчесність, запобігання та виявлення плагіату в Університеті; – проведення комплексу відповідних профілактичних заходів в Університеті; – здійснення контролю за дотриманням академічної доброчесності працівниками та здобувачами вищої освіти, у тому числі шляхом перевірки на плагіат, із використанням відповідної програми, кваліфікаційних робіт, дисертацій та авторефератів, монографій, підручників і посібників, рукописів статей і тез доповідей, курсових робіт (проектів) тощо; – у разі виявлення академічного плагіату автори несуть відповідальність відповідно до чинного законодавства.

5. МАТРИЦЯ ВІДПОВІДНОСТЕЙ ВИЗНАЧЕНИХ СТАНДАРТОМ КОМПЕТЕНТНОСТЕЙ ДЕСКРИПТОРАМ НРК

Перелік компетентн-остей за НРК	Знання	Уміння	Комунікація	Автономія та відповідальність
Загальні компетентності (ЗК)				
ЗК 1	Здатність реалізувати свої права і обов'язки як член суспільства, усвідомлювати цінності громадянського (вільного демократичного) суспільства та необхідність його сталого розвитку, верховенства права, прав і свобод людини і громадянина в Україні	Здатність реалізувати свої права і обов'язки як член суспільства, усвідомлювати цінності громадянського (вільного демократичного) суспільства та необхідність його сталого розвитку, верховенства права, прав і свобод людини і громадянина в Україні	Здатність реалізувати свої права і обов'язки як член суспільства, усвідомлювати цінності громадянського (вільного демократичного) суспільства та необхідність його сталого розвитку, верховенства права, прав і свобод людини і громадянина в Україні	Здатність реалізувати свої права і обов'язки як член суспільства, усвідомлювати цінності громадянського (вільного демократичного) суспільства та необхідність його сталого розвитку, верховенства права, прав і свобод людини і громадянина в Україні
ЗК 2	Здатність зберігати та примножувати моральні, культурні, наукові цінності і досягнення суспільства на основі розуміння історії та закономірностей розвитку предметної області, її місця у загальній системі знань про природу і суспільство та у розвитку суспільства, техніки і технологій, використовувати різні види та форми рухової активності для активного відпочинку та ведення здорового способу життя	Здатність зберігати та примножувати моральні, культурні, наукові цінності і досягнення суспільства на основі розуміння історії та закономірностей розвитку предметної області, її місця у загальній системі знань про природу і суспільство та у розвитку суспільства, техніки і технологій, використовувати різні види та форми рухової активності для активного відпочинку та ведення здорового способу життя	Здатність зберігати та примножувати моральні, культурні, наукові цінності і досягнення суспільства на основі розуміння історії та закономірностей розвитку предметної області, її місця у загальній системі знань про природу і суспільство та у розвитку суспільства, техніки і технологій, використовувати різні види та форми рухової активності для активного відпочинку та ведення здорового способу життя	Здатність зберігати та примножувати моральні, культурні, наукові цінності і досягнення суспільства на основі розуміння історії та закономірностей розвитку предметної області, її місця у загальній системі знань про природу і суспільство та у розвитку суспільства, техніки і технологій, використовувати різні види та форми рухової активності для активного відпочинку та ведення здорового способу життя
ЗК 3		Здатність діяти соціально відповідально та свідомо	Здатність діяти соціально відповідально та свідомо	Здатність діяти соціально відповідально та свідомо
ЗК 4		Здатність до критичного		Здатність до критичного

		мислення, аналізу і синтезу		мислення, аналізу і синтезу
ЗК 5		Прагнення до збереження навколишнього середовища		Прагнення до збереження навколишнього середовища
ЗК 6	Здатність до пошуку, оброблення та аналізу інформації з різних джерел	Здатність до пошуку, оброблення та аналізу інформації з різних джерел	Здатність до пошуку, оброблення та аналізу інформації з різних джерел	Здатність до пошуку, оброблення та аналізу інформації з різних джерел
ЗК 7		Здатність працювати в міжнародному контексті	Здатність працювати в міжнародному контексті	Здатність працювати в міжнародному контексті
ЗК 8	Навички використання інформаційних та комунікаційних технологій	Навички використання інформаційних та комунікаційних технологій	Навички використання інформаційних та комунікаційних технологій	
ЗК 9	Вміння виявляти, ставити і вирішувати проблеми	Вміння виявляти, ставити і вирішувати проблеми		
ЗК 10	Здатність спілкуватися державною мовою як усно, так і письмово	Здатність спілкуватися державною мовою як усно, так і письмово	Здатність спілкуватися державною мовою як усно, так і письмово	
ЗК 11	Здатність спілкуватися іноземною мовою	Здатність спілкуватися іноземною мовою	Здатність спілкуватися іноземною мовою	
ЗК 12		Навички міжособистісної взаємодії	Навички міжособистісної взаємодії	Навички міжособистісної взаємодії
ЗК 13		Здатність планувати та управляти часом		
ЗК 14		Здатність працювати в команді та автономно	Здатність працювати в команді та автономно	Здатність працювати в команді та автономно
Спеціальні (фахові) компетентності (СК)				
СК 1	Знання та розуміння предметної області та розуміння специфіки професійної діяльності		Знання та розуміння предметної області та розуміння специфіки професійної діяльності	
СК 2	Здатність застосовувати знання у практичних ситуаціях		Здатність застосовувати знання у практичних ситуаціях	
СК 3	Здатність аналізувати рекреаційно-туристичний потенціал територій	Здатність аналізувати рекреаційно-туристичний потенціал територій		Здатність аналізувати рекреаційно-туристичний потенціал територій

СК 4	Здатність аналізувати діяльність суб'єктів індустрії туризму на всіх рівнях управління	Здатність аналізувати діяльність суб'єктів індустрії туризму на всіх рівнях управління	Здатність аналізувати діяльність суб'єктів індустрії туризму на всіх рівнях управління	Здатність аналізувати діяльність суб'єктів індустрії туризму на всіх рівнях управління
СК 5	Розуміння сучасних тенденцій і регіональних пріоритетів розвитку туризму в цілому та окремих його форм і видів	Розуміння сучасних тенденцій і регіональних пріоритетів розвитку туризму в цілому та окремих його форм і видів		Розуміння сучасних тенденцій і регіональних пріоритетів розвитку туризму в цілому та окремих його форм і видів
СК 6	Розуміння процесів організації туристичних подорожей і комплексного туристичного обслуговування (готельного, ресторанного, транспортного, екскурсійного, рекреаційного)	Розуміння процесів організації туристичних подорожей і комплексного туристичного обслуговування (готельного, ресторанного, транспортного, екскурсійного, рекреаційного)	Розуміння процесів організації туристичних подорожей і комплексного туристичного обслуговування (готельного, ресторанного, транспортного, екскурсійного, рекреаційного)	Розуміння процесів організації туристичних подорожей і комплексного туристичного обслуговування (готельного, ресторанного, транспортного, екскурсійного, рекреаційного)
СК 7	Здатність розробляти, просувати, реалізовувати та організовувати споживання туристичного продукту	Здатність розробляти, просувати, реалізовувати та організовувати споживання туристичного продукту	Здатність розробляти, просувати, реалізовувати та організовувати споживання туристичного продукту	Здатність розробляти, просувати, реалізовувати та організовувати споживання туристичного продукту
СК 8	Розуміння принципів, процесів і технологій організації роботи суб'єкта туристичної індустрії та її підсистем	Розуміння принципів, процесів і технологій організації роботи суб'єкта туристичної індустрії та її підсистем	Розуміння принципів, процесів і технологій організації роботи суб'єкта туристичної індустрії та її підсистем	Розуміння принципів, процесів і технологій організації роботи суб'єкта туристичної індустрії та її підсистем
СК 9	Здатність забезпечувати безпеку туристів у звичайних та складних форс-мажорних обставинах	Здатність забезпечувати безпеку туристів у звичайних та складних форс-мажорних обставинах	Здатність забезпечувати безпеку туристів у звичайних та складних форс-мажорних обставинах	Здатність забезпечувати безпеку туристів у звичайних та складних форс-мажорних обставинах
СК 10	Здатність здійснювати моніторинг, інтерпретувати, аналізувати та систематизувати туристичну інформацію, уміння презентувати туристичний інформаційний матеріал	Здатність здійснювати моніторинг, інтерпретувати, аналізувати та систематизувати туристичну інформацію, уміння презентувати туристичний інформаційний матеріал		Здатність здійснювати моніторинг, інтерпретувати, аналізувати та систематизувати туристичну інформацію, уміння презентувати туристичний інформаційний матеріал

СК 11	Здатність використовувати в роботі туристичних підприємств інформаційні технології та офісну техніку	Здатність використовувати в роботі туристичних підприємств інформаційні технології та офісну техніку	Здатність використовувати в роботі туристичних підприємств інформаційні технології та офісну техніку	Здатність використовувати в роботі туристичних підприємств інформаційні технології та офісну техніку
СК 12	Здатність визначати індивідуальні туристичні потреби, використовувати сучасні технології обслуговування туристів та вести претензійну роботу	Здатність визначати індивідуальні туристичні потреби, використовувати сучасні технології обслуговування туристів та вести претензійну роботу	Здатність визначати індивідуальні туристичні потреби, використовувати сучасні технології обслуговування туристів та вести претензійну роботу	Здатність визначати індивідуальні туристичні потреби, використовувати сучасні технології обслуговування туристів та вести претензійну роботу
СК 13		Здатність до співпраці з діловими партнерами і клієнтами, уміння забезпечувати з ними ефективні комунікації	Здатність до співпраці з діловими партнерами і клієнтами, уміння забезпечувати з ними ефективні комунікації	
СК 14	Здатність працювати у міжнародному середовищі на основі позитивного ставлення до несхожості до інших культур, поваги до різноманітності та мультикультурності, розуміння місцевих і професійних традицій інших країн, розпізнавання міжкультурних проблем у професійній практиці	Здатність працювати у міжнародному середовищі на основі позитивного ставлення до несхожості до інших культур, поваги до різноманітності та мультикультурності, розуміння місцевих і професійних традицій інших країн, розпізнавання міжкультурних проблем у професійній практиці	Здатність працювати у міжнародному середовищі на основі позитивного ставлення до несхожості до інших культур, поваги до різноманітності та мультикультурності, розуміння місцевих і професійних традицій інших країн, розпізнавання міжкультурних проблем у професійній практиці	Здатність працювати у міжнародному середовищі на основі позитивного ставлення до несхожості до інших культур, поваги до різноманітності та мультикультурності, розуміння місцевих і професійних традицій інших країн, розпізнавання міжкультурних проблем у професійній практиці
СК 15	Здатність діяти у правовому полі, керуватися нормами законодавства	Здатність діяти у правовому полі, керуватися нормами законодавства		Здатність діяти у правовому полі, керуватися нормами законодавства
СК 16		Здатність працювати з документацією та здійснювати розрахункові операції суб'єктом туристичного бізнесу		Здатність працювати з документацією та здійснювати розрахункові операції суб'єктом туристичного бізнесу

6. МАТРИЦЯ ВІДПОВІДНОСТІ ПРОГРАМНИХ КОМПЕТЕНТНОСТЕЙ КОМПОНЕНТАМ ОСВІТНЬОЇ ПРОГРАМИ

Компоненти / Компетентності	ОК 1	ОК 2	ОК 3	ОК 4	ОК 5	ОК 6	ОК 7	ОК 8	ОК 9	ОК 10	ОК 11	ОК 12	ОК 13	ОК 14	ОК 15	ОК 16	ОК 17	ОК 18	ОК 19	ОК 20	ОК 21	ОК 22	ОК 23	ОК 24	ОК 25	ОК 26	ОК 27	ОК 28	ОК 29	ОК 30	ОК 31	ОК 32
ЗК 01									+																							+
ЗК 02	+	+					+		+		+																					+
ЗК 03	+						+		+								+															
ЗК 04																															+	
ЗК 05										+							+													+		+
ЗК 06						+						+												+								
ЗК 07	+		+	+									+		+																	
ЗК 08		+				+						+											+									
ЗК 09												+		+								+										
ЗК 10					+																			+			+					
ЗК 11			+	+									+																			
ЗК 12					+																	+					+					
ЗК 13							+			+																	+					
ЗК 14											+		+	+		+																
СК 01																+							+		+						+	
СК 02								+			+								+						+							
СК 03														+	+					+											-	
СК 04																		+	+		+											
СК 05								+									+			+						+		+			+	
СК 06																		+			+								+			
СК 07																		+			+					+		+	+			
СК 08						+											+							+								
СК 09										+																				+		
СК 10																										+		+				
СК11		+																					+									
СК 12																			+										+			
СК 13																						+			+							
СК 14			+	+											+																	
СК 15																+														+		
СК 16					+			+												+												

7.МАТРИЦЯ ЗАБЕЗПЕЧЕННЯ ПРОГРАМНИХ РЕЗУЛЬТАТІВ НАВЧАННЯ ВІДПОВІДНИМИ КОМПОНЕНТАМИ ОСВІТНЬОЇ ПРОГРАМИ

Програмний результат / Освітня компонента	ОК 1	ОК 2	ОК 3	ОК 4	ОК 5	ОК 6	ОК 7	ОК 8	ОК 9	ОК 10	ОК 11	ОК 12	ОК 13	ОК 14	ОК 15	ОК 16	ОК 17	ОК 18	ОК 19	ОК 20	ОК 21	ОК 22	ОК 23	ОК 24	ОК 25	ОК 26	ОК 27	ОК 28	ОК 29	ОК 30	ОК 31	ОК 32
РН 1																+														+		
РН 2						+		+																								
РН 3						+						+							+									+				
РН 4														+	+			+														
РН 5														+	+			+					+									
РН 6																		+			+					+	+		+			
РН 7						+																				+		+				
РН 8					+																											
РН 9		+								+													+					+		+		
РН10																			+		+					+	+		+			
РН11			+	+	+																											
РН12			+																+			+										
РН13			+	+	+																			+								
РН14	+														+																	
РН15																+					+						+		+			
РН16	+																															
РН17	+						+		+	+														+								
РН18							+		+	+	+		+							+				+								
РН19							+		+		+		+							+		+										
РН20																+						+			+							
РН21								+			+	+								+					+					+	+	
РН22		+																					+		+						+	
РН23																	+															+
РН24																	+															+
РН25		+															+															+
РН26								+				+	+	+																		